Նկար 1

Չափաբաժին 5

Սեղաններ

Քանակը՝ հատ 1

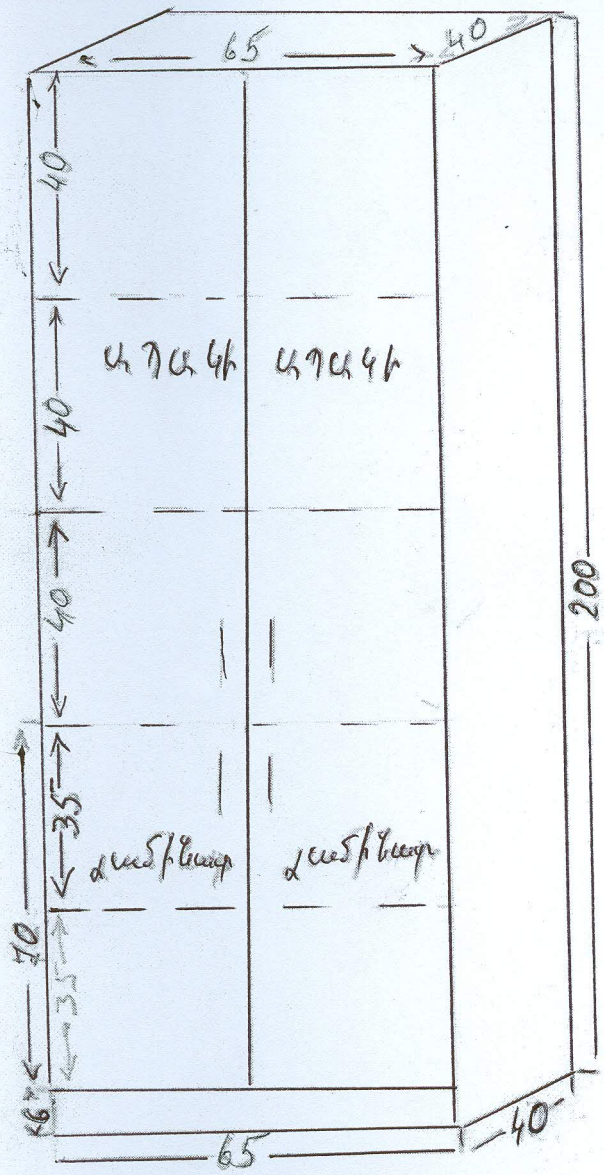

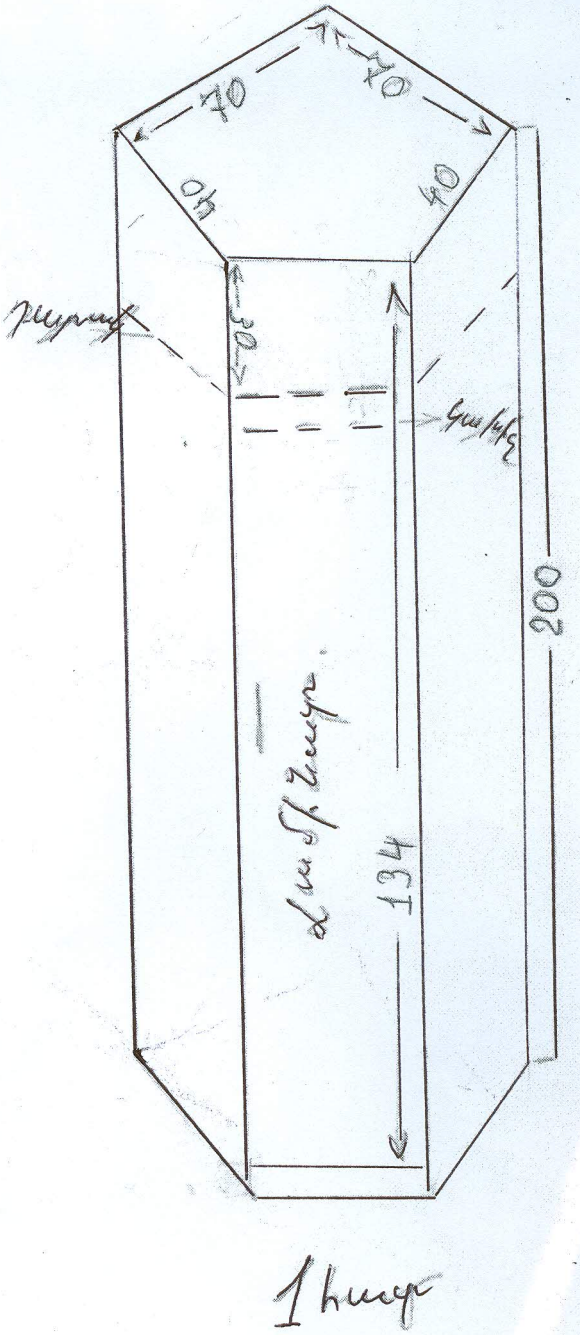

Նկար 2

Չափաբաժին 6

Պահարան

Քանակը՝ հատ 1

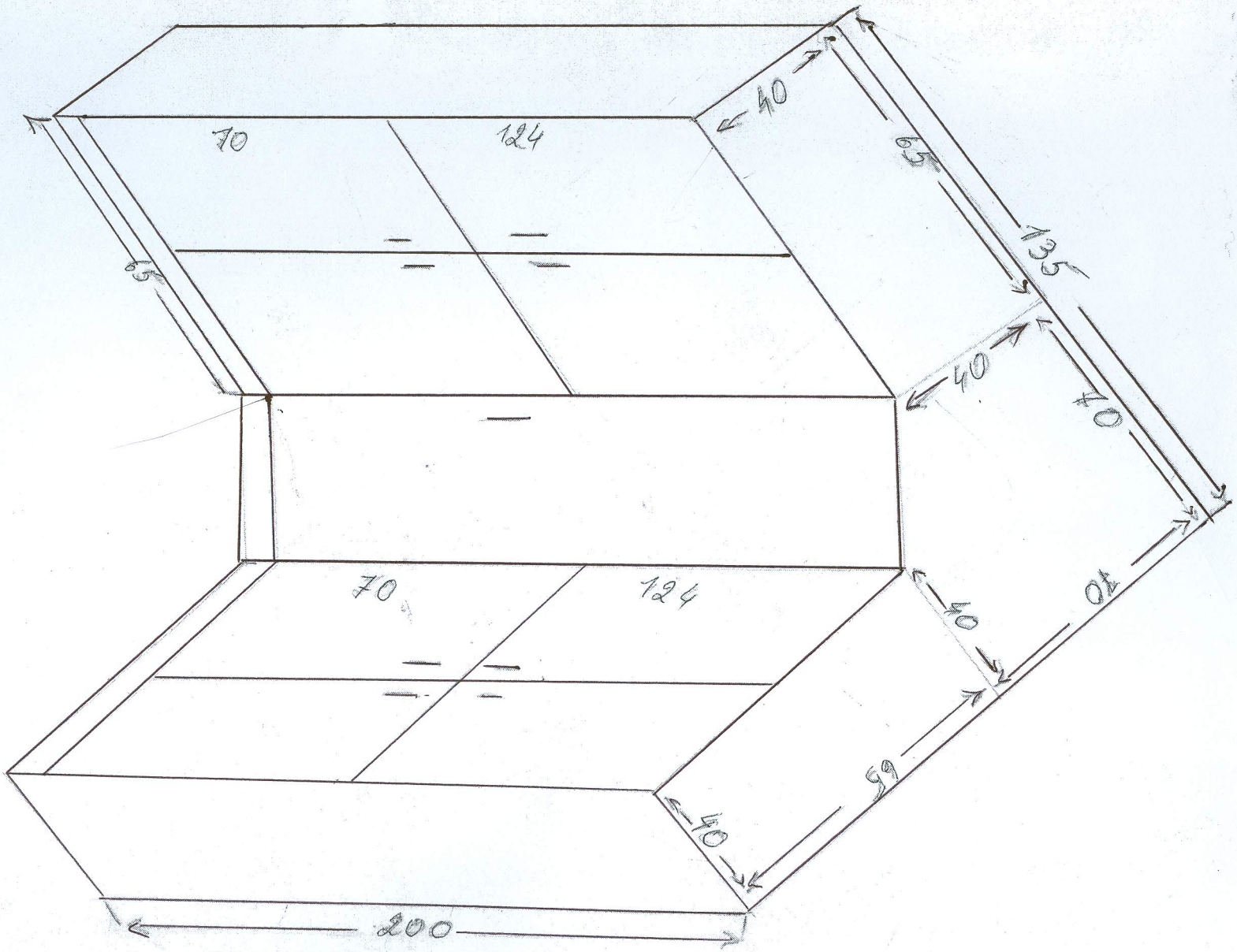
70
124
40
65
135
65
40
70
70
124
40
70
99
40
200

Տեղեկատվական ապահովման համակարգ

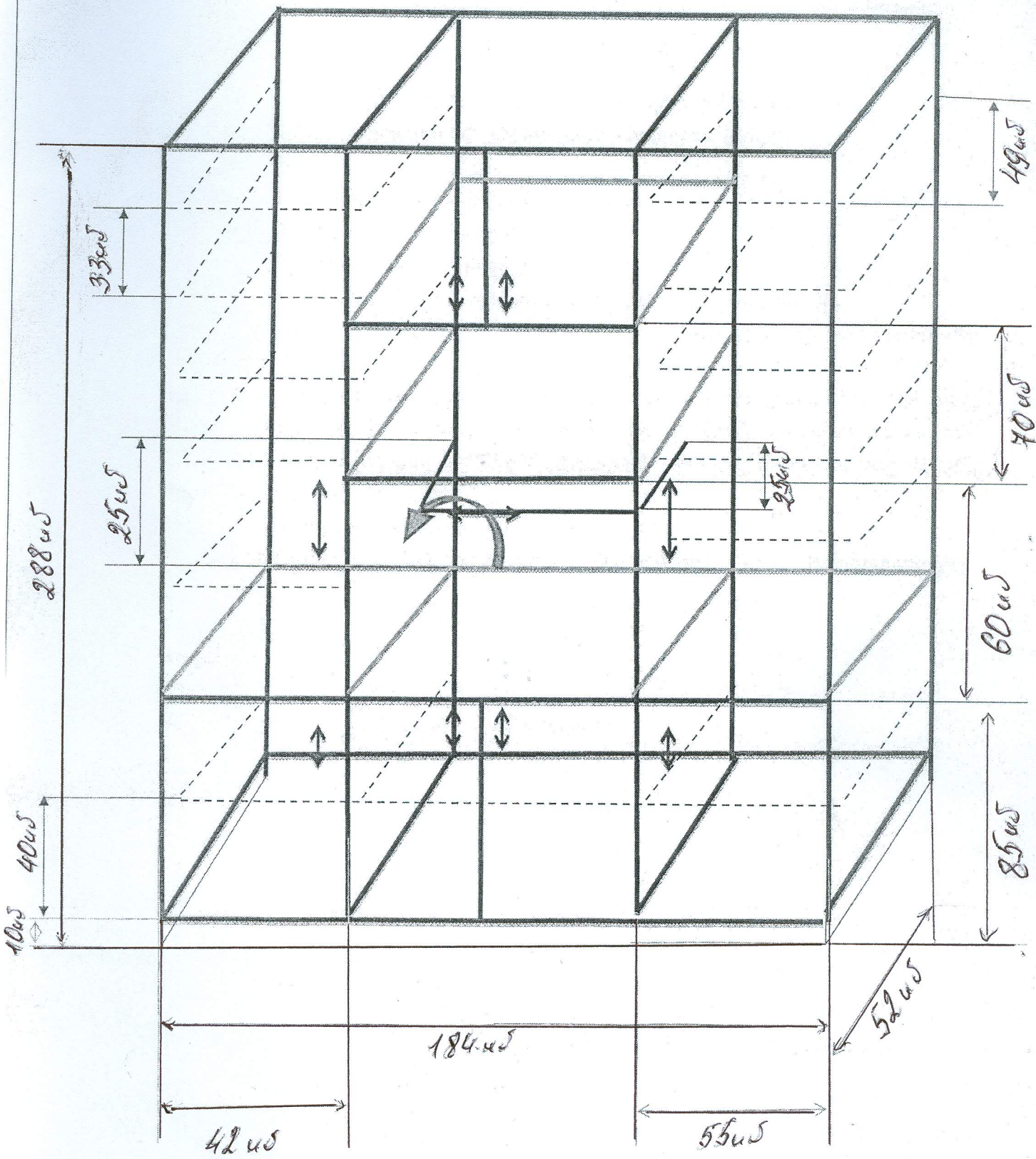

Նկար 3

Չափաբաժին 7

Պահարան փաստաթղթերի և հանդերձանքի

Քանակը՝ հատ 1

Նկար 4

Չափաբաժին 10

Բազմոց

Քանակը՝ հատ 1

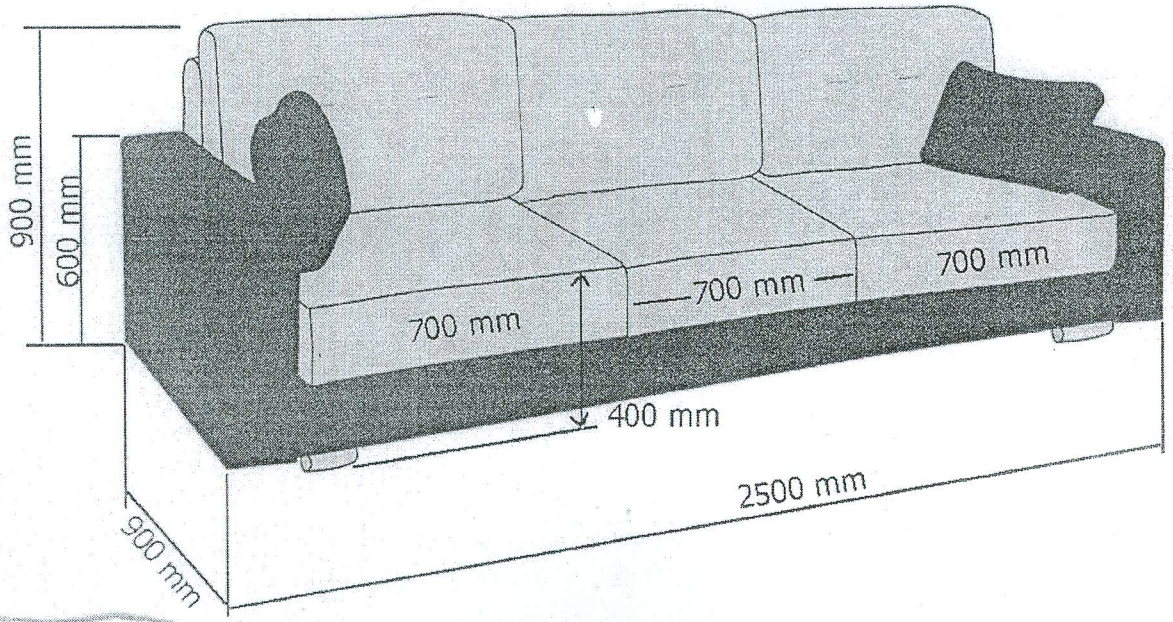

Նկար 5

Չափաբաժին 11

Բազմոց

Քանակը՝ հատ 1

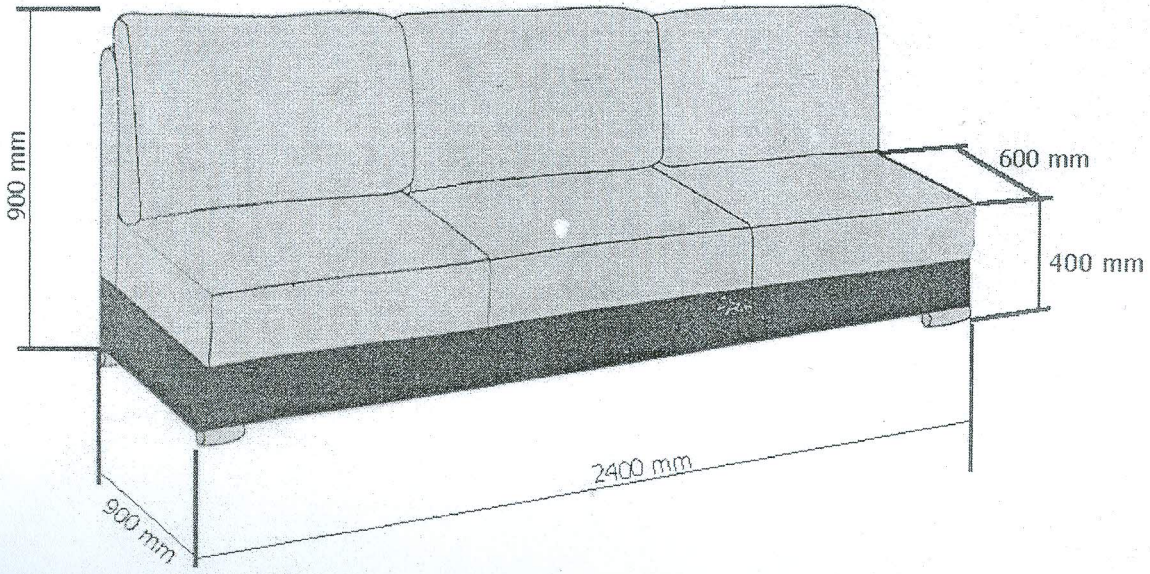

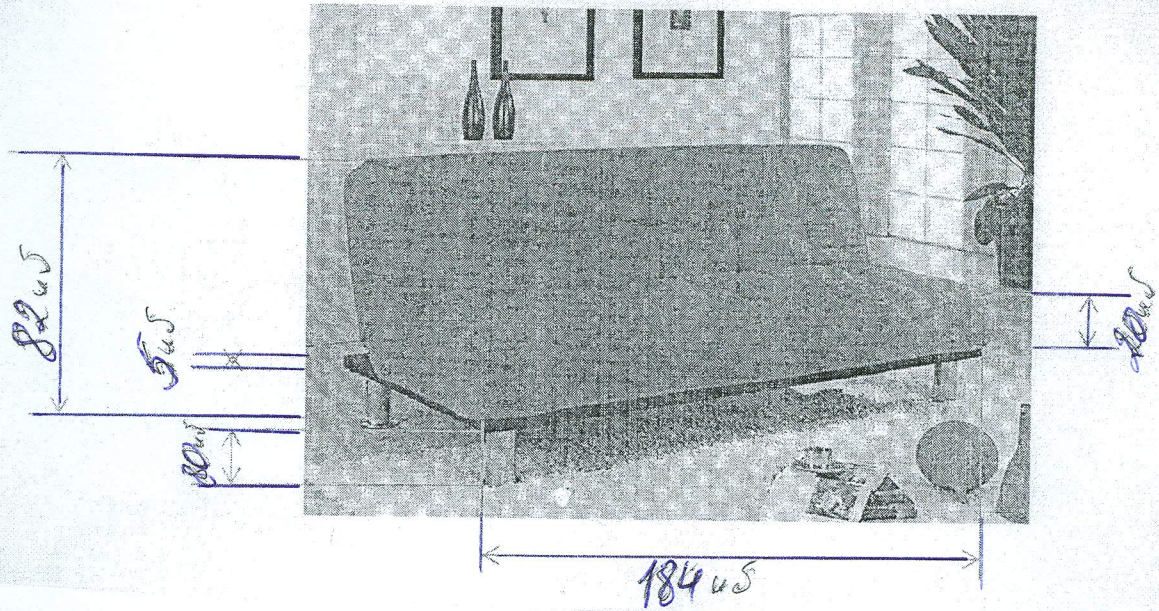

Նկար 6

Չափաբաժին 12

Բազմոց

Քանակը՝ հատ 1

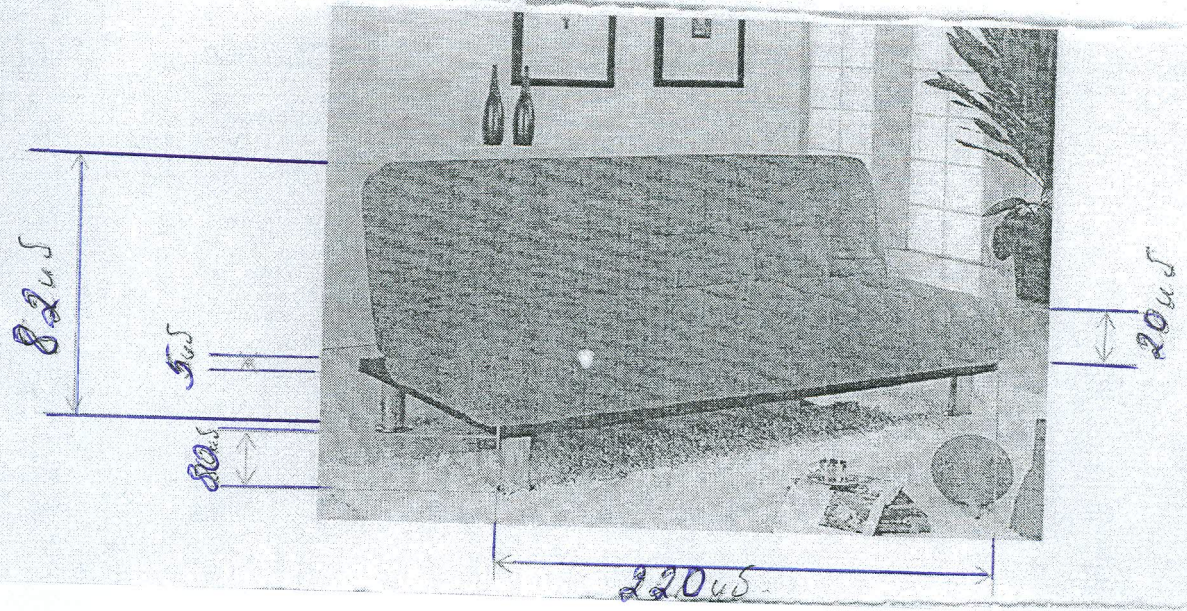

Նկար 7

Չափաբաժին 13

Բազմոց

Քանակը՝ հատ 1

Նկար 8

Չափաբաժին 14

Բազմոց բացվող

Քանակը՝ հատ 1